PRESENTED: LEVER CLOSED (DELIVERY CONDITION)
Dargestellt: Verriegelungshebel geschlossen (Auslieferungszustand)

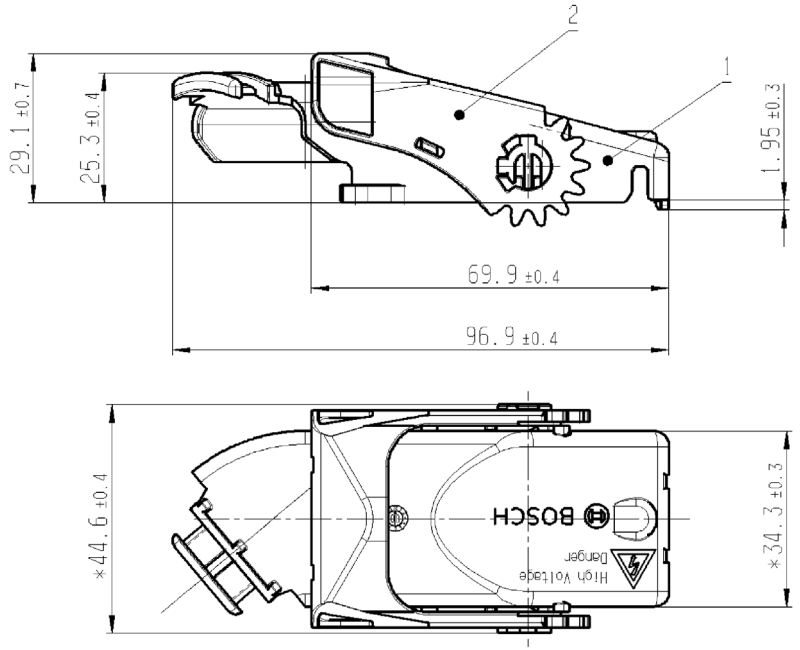

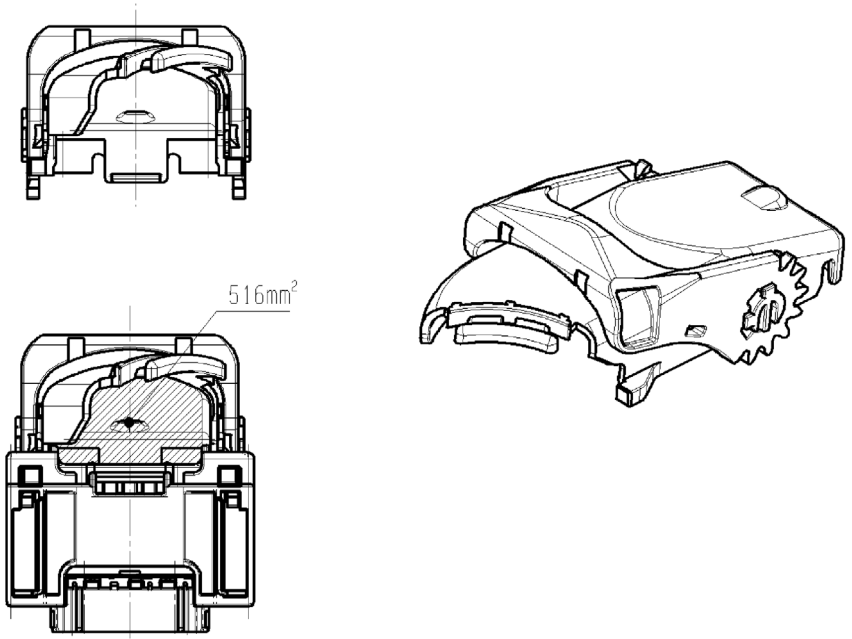

THEORETICAL MAXIMUM CROSS SECTION AT THE CABLE EXIT
Theoretisch max. Querschnitt am Kabelabgang

ITEM Pos.	DESIGNATION Benneung	ORDER NUMBER Bestell-Nr.	MATERIAL Stoff	COLOUR Farbe	REMARKS Bemerkungen
2	LEVER Hebel		PA 66 - GF 30	BLACK Schwarz	
1	COVER Deckel		PA 66 - GF 30	BLACK Schwarz	
	COVER UNIT Deckeleinheit	1 928 405 759	----------	-------	

PARTS MAY DIFFER IN NON-FUNCTIONAL DETAILS
FROM THE REPRESENTATION IN THIS DRAWING.
Teile koennen in nicht funktionsrelevanten Details
von der Darstellung in der Zeichnung abweichen.

*) INCIDENCE PERMITTED. DIMENSIONS VALID IN ASSEMBLED POSITION CONTACT HOUSING UNIT.
*) Entfall zulaessig. Masse gilt im verbauten Zustand mit Kontaktraegereinheit.

GENERAL TOLERANCES FOR/ALLGEMEINTOLERANZEN FUER		
LIN. DIM./L.MASSE	RADII/RADIEN	ANGLES/WINKEL
± 0,5	± 0,5	± 5°
ALL LINEAR DIMENSIONS IN/ ALLE LAENGENMASSE IN		mm
TOL. PRINCIPLE/ TOL.-GRUNDSATZ	DIN7167:1987-01	

Ind.	Change/Aend.	YYYYMMDD	Drawn/Gez.	Checked/Gepr.	Releas./Freig.		Resp. dept./Verantw.Abt.	Add. info./Zus. Info.
01	NEW EDITION	20120327	cht4kor	lux2si		213	GS-AM/ENC2	

Lang./Spr en/de	Syst CAT	Wght./Gew. --	BOSCH	COVER UNIT Deckeleinheit	196-WAY 196-pol / Sheet/Bl 1/1
		Scale/M.stab 1:1	OFFER DRAWING ANGEBOTSZEICHN.	Doc. type AGZ / 1 928 A00 591	DP/TD . / Ind. 01 / Format A3
MNR --				Repl. for .	Repl. by .

© Robert Bosch GmbH. Alle Rechte vorbehalten, auch bzgl. jeder Verfügung, Verwertung, Reproduktion, Bearbeitung, Weitergabe sowie für den Fall von Schutzrechtsanmeldungen.

© Robert Bosch GmbH. All rights reserved, also regarding any disposal, exploitation, reproduction, editing, distribution, as well as in the event of applications for industrial property rights.

B9043-001